平面図

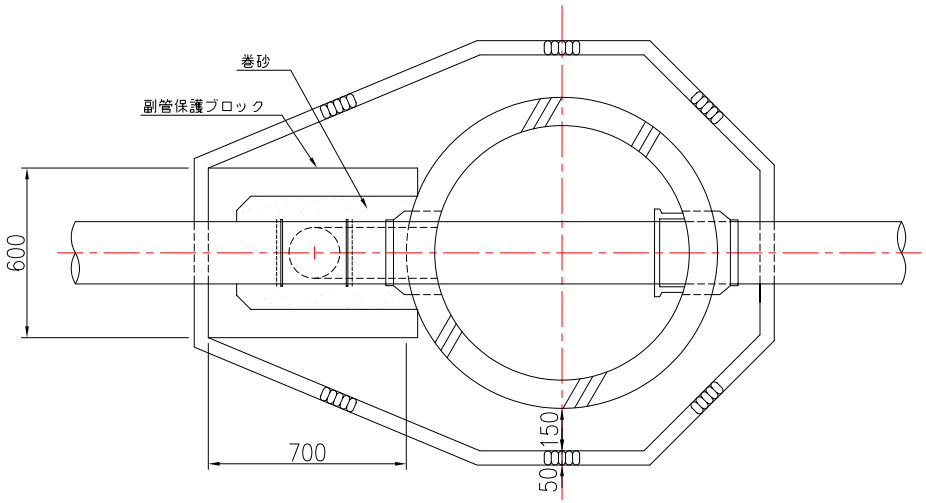

縦断面図

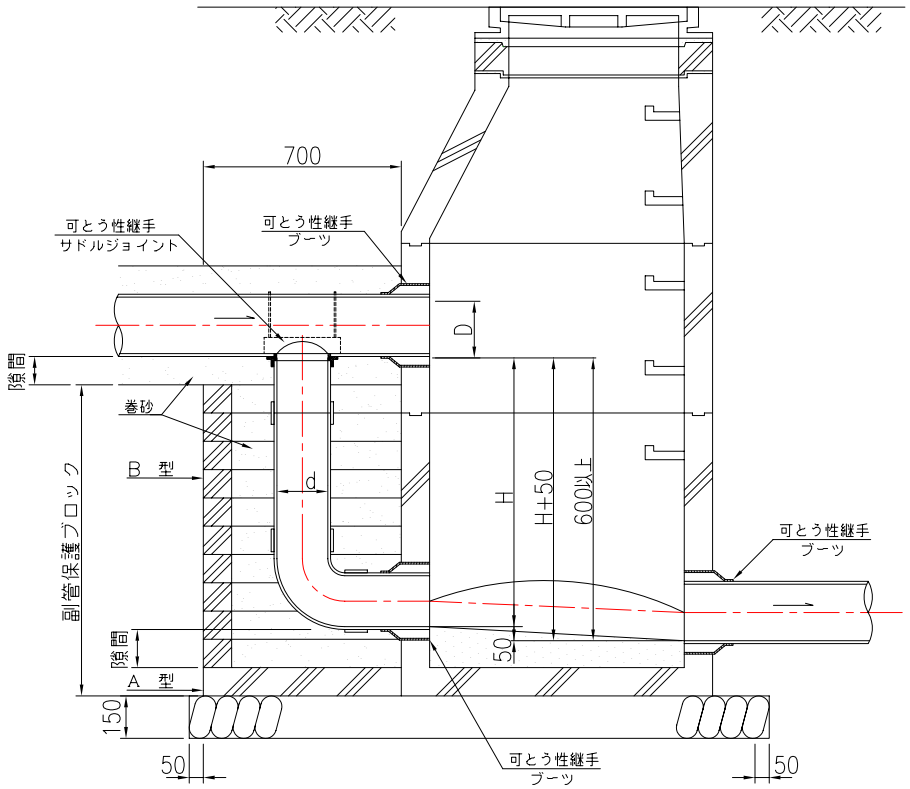

施工手順

1. A型ブロックを所定の高さに据え付け、B型ブロックを3～4段据え付ける。隙間に砂を充填し、水締めにより副管底部を十分締め固める。
2. B型ブロックを所定の高さまで据え付け、隙間に砂を充填し水締めを行い下がった砂を再度充填する作業を2～3回繰り返し完全に締め固める。

隙間の標準値

副管管底とブロックの隙間	100mm
本管管底とブロックの隙間	

副管付人孔寸法表

本管径（D）	副管径（d）
φ150	φ100
φ200	φ150
φ250	φ200

名称(Title) 副管付人孔標準図②	図面番号(Draw.No.) M1－0015
平成 11年 11月 8日	Scale 1/20
イトーヨーギョー (ITO YOGYO CO.,LTD)	製図 篠崎 検図 大西